ΔΙΔΥΜΟΣ ΑΠΟΣΚΛΗΡΥΝΤΗΣ ΝΕΡΟΥ

QUICKSOFT DUO

τέλος στα άλατα...

και...χαρείτε τις απολάυσεις του "μαλακού" νερού...

Οικιακές & Επαγγελματικές εφαρμογές

CE

DIN DVGW

DVGW GS

Επεξεργασία νερού

ΠΛΕΟΝΕΚΤΗΜΑΤΑ

* Πιστοποιημένο από τον οργανισμό DVGW Γερμανίας για πόσιμο νερό.

* Δίδυμος αποσκληρυντής με ογκομετρητή για συνεχή παραγωγή νερού.

* Αυτόματος μηχανισμός απολύμανσης της άλμης.

* Αυτόματο ξέπλυμα και απολύμανση κάθε 96 ώρες (προστασία της ρητίνης)

* Ρυθμιστική βαλβίδα για τη ρύθμιση της σκληρότητας του νερού στην ιδανική τιμή.

* Ηχητικό σήμα (αλάρμ) σε περίπτωση μη καλής λειτουργίας.

* Εύκολη εγκατάσταση του αποσκληρυντή με τη βάση QUICKSET.

* Μέχρι 80% λιγότερη κατανάλωση άλατος λόγω πατέντας JUDO (πρώτο σε όλα τα τεστ στη Γερμανία).

* Προστασία σωλήνων - πλυντηρίων - μπόιλερ - ηλιακών - μηχανημάτων κτλ.

* Λιγότερη κατανάλωση απορρυπαντικών και ενέργειας.

* Μεγάλη διάρκεια ζωής των συσκευών και χαμηλό κόστος συντήρησης.

* Άνετο μπάνιο με ευχάριστο μαλακό νερό απαλλαγμένο από άλατα.

Qualität
mit Brief und Siegel.
Wir sind zertifiziert.
ISO 9001

ΔΙΑΣΤΑΣΕΙΣ ΣΕ mm.

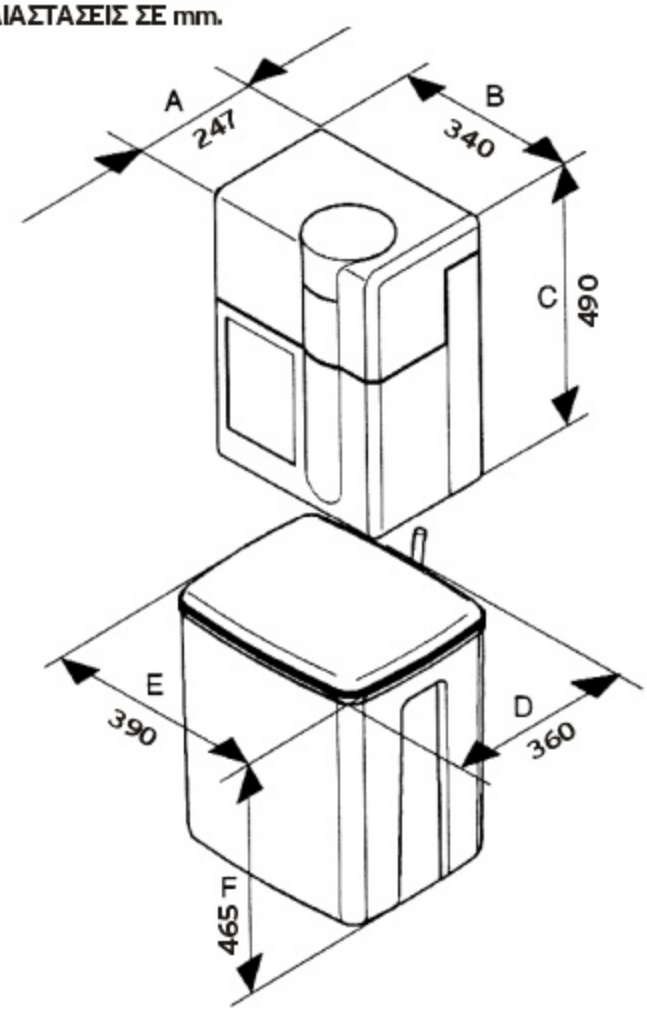

ΤΕΧΝΙΚΑ ΧΑΡΑΚΤΗΡΙΣΤΙΚΑ

Σύνδεση σωλήνωσης	Ονομαστική ροή κυβικά / ώρα	Βραχυχρόνια μέγιστη ροή κυβικά / ώρα	Πίεση λειτουργίας bar	Ονομαστική Πίεση bar
1''	1,7	3,5	2-7	10

ΕΦΑΡΜΟΓΕΣ:

- Ιδιωτικές κατοικίες
- Ξενοδοχεία
- Εστιατόρια
- Βιομηχανία
- Κτίρια γραφείων
- Φούρνους / Αρτοποιεία
- Οδοντιατρεία
- Νοσοκομεία
- Πλυντήρια / Πλυντήρια αυτοκινήτων